Einbauherd SMS BakingPlus Schwarz Spiegel

EH7L5DSP

Mit der BakingPlus-Funktion backen Sie dank der Zugabe von Dampf noch besseres Brot
Mit der BakingPlus-Funktion wird Ihr Brot wie vom Bäcker. Durch die Zugabe eines Hauches von Dampf zum Backprozess geht das Brot besser auf und die Kruste wird knuspriger und bekommt eine intensivere und glänzendere Farbe.

Produkteigenschaften

Behalten Sie dank des Timer-Touchdisplays mühelos den Überblick über Ihre Garprozesse
Überwachen Sie Ihren Garvorgang per Timer-Touchdisplay auf dem Backofen. Sie können auf dem Display die Garzeiten exakt einstellen und so problemlos Ihre Gerichte überwachen.

Garantiert gleichmässig gegarte Ergebnisse mit dem Kochen und Backen auf mehreren Ebenen
Das Kochen und Backen auf mehreren Ebenen garantiert eine optimale Platznutzung Ihres Backofens. Dank der Ring-Heizkreises werden Ihre Speisen auf allen Einschubebenen gleichmässig gegart.

Das XL-Backblech bietet Ihnen mehr Platz für Ihre Backkünste
Auf dem XL-Backblech haben Sie mehr Platz für Ihre kreativen Back- und Kochkünste.

- BakingPlus: Backen mit Feuchtigkeitszugabe
- Energieeffizienzklasse: A+
- 4 Kochstellen, Energieregler für Glaskeramik, Kochmulden, Platten-Set
- 2 Zweikreisregler, vorne links und hinten rechts
- Touch-Bedienung
- Beleuchtete versenkbare Bedienwähler für Kochstelle
- Elektronische Backofenregelung, 50°C - 275°C
- Vollglastür mit 3-fach Spiegelverglasung
- Perfekte Backofen-Ausleuchtung ohne zu blenden, Halogenlampen
- Einschubhöhen: 5
- Geräteschublade
- Leichtreinigung-Swiss-Clean-Email
- Aushängbare Backofentür - demontierbar zum Reinigen
- Leichtreinigungstür und -ausstattung
- Kühle Front
- Zeitspeicher bei Stromausfall von 1 Std.
- Grillheizstab abklappbar
- 1 Gitterrost
- 1 Kuchenblech, 1 Kuchenblech hochrandig

Einbauherd SMS BakingPlus Schwarz Spiegel

EH7L5DSP

Technische Daten

Farbe	Schwarz Spiegel
Anzahl Garräume	1
Nutzbare Grillfläche (cm²)	1424
Nutzbares Garraumvolumen (L)	71
Energieeffizienzklasse	A+
Energieeffizienzindex (EEIcavity)	81.2
Energieverbrauch, konventionell (kWh/Zyklus)	0.99
Energieverbrauch, Heissluft/Umluft (kWh/Zyklus)	0.69
Max. Nennleistung (W)	3500
Max. Gesamtanschlusswert (W)	10850
Netz-Spannung (V)	400
Netz-Spannung alternativ (V)	400V 2~/400V 3~
Absicherung (A)	2X30, 3x10
Innenabmessungen (Höhe, Breite, Tiefe) (mm)	356 x 479 x 415
Gerätehöhe (mm)	757
Gerätebreite (mm)	548
Gerätetiefe (mm)	567
Nettogewicht (kg)	42
Herkunftsland	DE
Artikelnummer / PNC	948 533 577
EAN Nummer	7332543716715
Product Partner Code	-
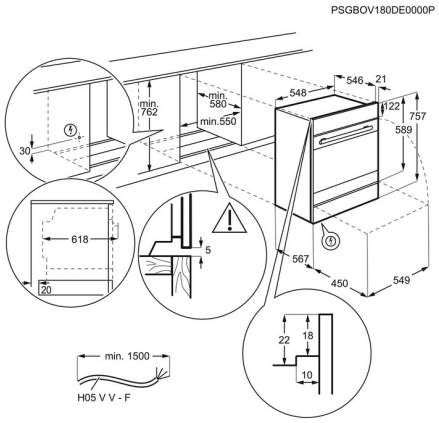
Bruttopreis inkl. MwSt. CHF (UPE)	2940.00
Bruttopreis exkl. MwSt. CHF (UPE)	2729.80
VRG exkl. MwSt. CHF	10.00
VRG inkl. MwSt. CHF	10.77