Einbaubackofen EURO Katalyse Schwarz Spiegel

EB6GL40XSP

Immer perfekt zubereitete Gerichte dank des Backofens mit integriertem Kerntemperatur-Sensor
Der Kerntemperatur-Sensor in unserem Multifunktionsofen überwacht sorgfältig die Temperatur des Garprozesses. Der Sensor misst die Kerntemperatur Ihres Garguts, damit Sie sich über einheitliche Ergebnisse freuen können. So erzielen Sie ganz ohne lästige Zwischenkontrollen garantiert köstliche Gerichte.

EB6GL40XSP Backofen Katalyt

Produkteigenschaften

Mit dem grosszügigen LCD-Display haben Sie Ihren Garprozess stets unter Kontrolle
Das grosse LCD-Display zeigt Ihnen zu jedem Zeitpunkt einfach und übersichtlich den Backprozess an. Egal ob Sie mit einem vorprogrammierten Rezept oder mit manuellen Einstelllungen garen, Ihre Gerichte gelingen immer auf den Punkt.

Dank katalytischer Reinigungstechnik bleibt dieser Backofen immer sauber
Dank der katalytischen Reinigung dieses Backofens muss die Zubereitung von köstlichen Gerichten nicht mit einer Intensivreinigung des Backofens enden. Durch die spezielle Backofenbeschichtung, die bei 200 °C aktiviert wird, werden Fett und Rückstände absorbiert, als ob es sie nie gegeben hätte.

Der Vario Guide dieses Backofens versorgt Sie mit Profitipps und Rezepten nach Ihren Wünschen
Wählen Sie Ihre Gerichte über den Vario Guide aus, und der Backofen schlägt Ihnen die optimale Temperatur- und Zeiteinstellungen vor, um alles perfekt zuzubereiten. Mühelos lassen sich die EInstellungen auch individuell an Ihre persönlichen Präferenzen anpassen.

Perfekt gegarte Gerichte exakt nach Ihren Wünschen dank des Kerntemperatur-Sensors
Der Kerntemperatur-Sensor gibt Ihnen Sicherheit beim Kochen, indem er die Kerntemperatur Ihrer Gerichte misst. Die intelligente Technologie informiert Sie, wenn Ihre Speisen wie gewünscht gar sind, und garantiert somit köstliche Ergebnisse.

Garantiert gleichmässig gegarte Ergebnisse mit dem Kochen und Backen auf mehreren Ebenen
Das Kochen und Backen auf mehreren Ebenen garantiert eine optimale Platznutzung Ihres Backofens. Dank der Ring-Heizkreises werden Ihre Speisen auf allen Einschubebenen gleichmässig gegart.

- Einbaubackofen konventionell / Heissluft / Grill
- Energieeffizienzklasse: A+
- Touch-Bedienung
- Elektronische Backofenregelung, 30°C - 300°C
- Speisenthermometer mit Endzeitberechnung
- Glastür mit 4-fach-Spiegelverglasung
- Perfekte Backofen-Ausleuchtung ohne zu blenden, Halogenlampen
- Einschubhöhen: 5
- Funktionen: Heissluft, Pizza-/Wähenstufe, Ober- und Unterhitze, Unterhitze, Grill, Grossflächengrill, Heissluftgrillen, Niedertemperaturautomatik
- Koch-Assistent mit zahlreichen Automatik-Programmen und Speichermöglichkeit für eigene Programme
- Schnellaufheizung zuschaltbar
- Favoritentaste zum Direktstart der Lieblingsprogramme
- Katalytisches Swiss-Clean-Selbstreinigungssystem
- Aushängbare Backofentür - demontierbar zum Reinigen
- Leichtreinigungstür und -ausstattung
- Kindersicherung
- Sicherheitsabschaltung
- Kühle Front
- Zeitspeicher bei Stromausfall mind. 3 Tage
- 1 Gitterrost
- 1 Kuchenblech, 1 Kuchenblech hochrandig

Einbaubackofen EURO Katalyse Schwarz Spiegel

EB6GL40XSP

Technische Daten

Farbe	Schwarz Spiegel
Anzahl Garräume	1
Nutzbare Grillfläche (cm²)	1424
Nutzbares Garraumvolumen (L)	71
Energieeffizienzklasse	A+
Energieeffizienzindex (EEIcavity)	81.2
Energieverbrauch, konventionell (kWh/Zyklus)	1.09
Energieverbrauch, Heissluft/Umluft (kWh/Zyklus)	0.69
Max. Nennleistung (W)	3500
Max. Gesamtanschlusswert (W)	10850
Netz-Spannung (V)	400
Netz-Spannung alternativ (V)	400V 2N~/400V 3N~
Absicherung (A)	2X30, 3x10
Innenabmessungen (Höhe, Breite, Tiefe) (mm)	356 x 480 x 415
Gerätehöhe (mm)	594
Gerätebreite (mm)	596
Gerätetiefe (mm)	567
Nettogewicht (kg)	35
Herkunftsland	DE
Artikelnummer / PNC	944 271 424
EAN Nummer	7332543564330
Product Partner Code	-

Bruttopreis inkl. MwSt. CHF (UPE)	3090.00
Bruttopreis exkl. MwSt. CHF (UPE)	2869.10
VRG exkl. MwSt. CHF	10.00
VRG inkl. MwSt. CHF	10.77

PSGBOV200DE00001

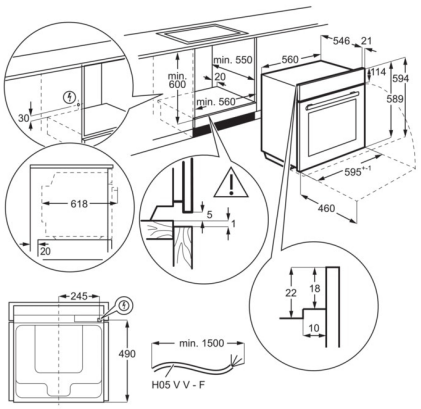
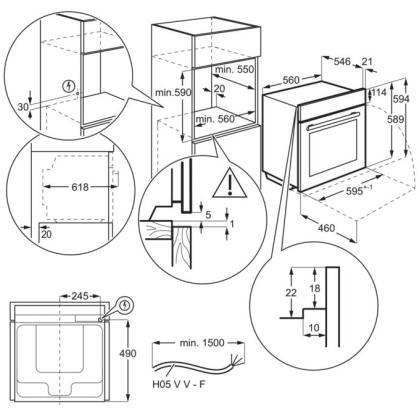
PSGBOV200DE00002